P.A.E.P.U.

OBRA :
ESCUELA LOS BULEVARES

TIRADOR CISTERNA

JULIO 2016 ANEXO 12

DETALLE TIRADOR CISTERNA
Y CONEXION CISTERNA
ESCALA 1:2

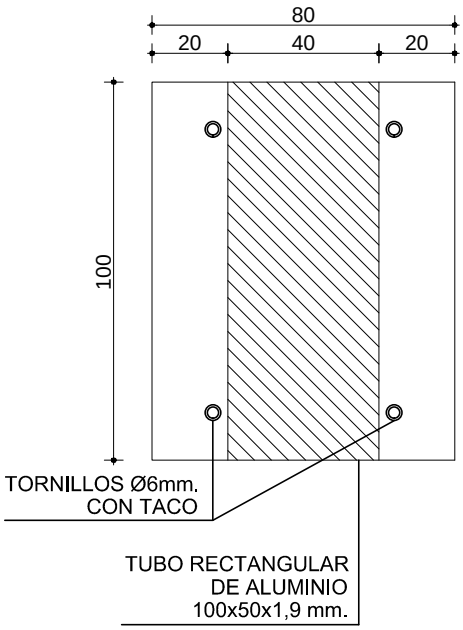

VISTA FRENTE

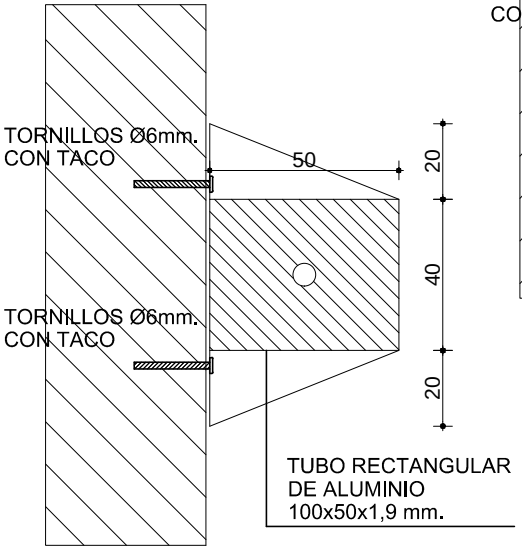

VISTA PLANTA

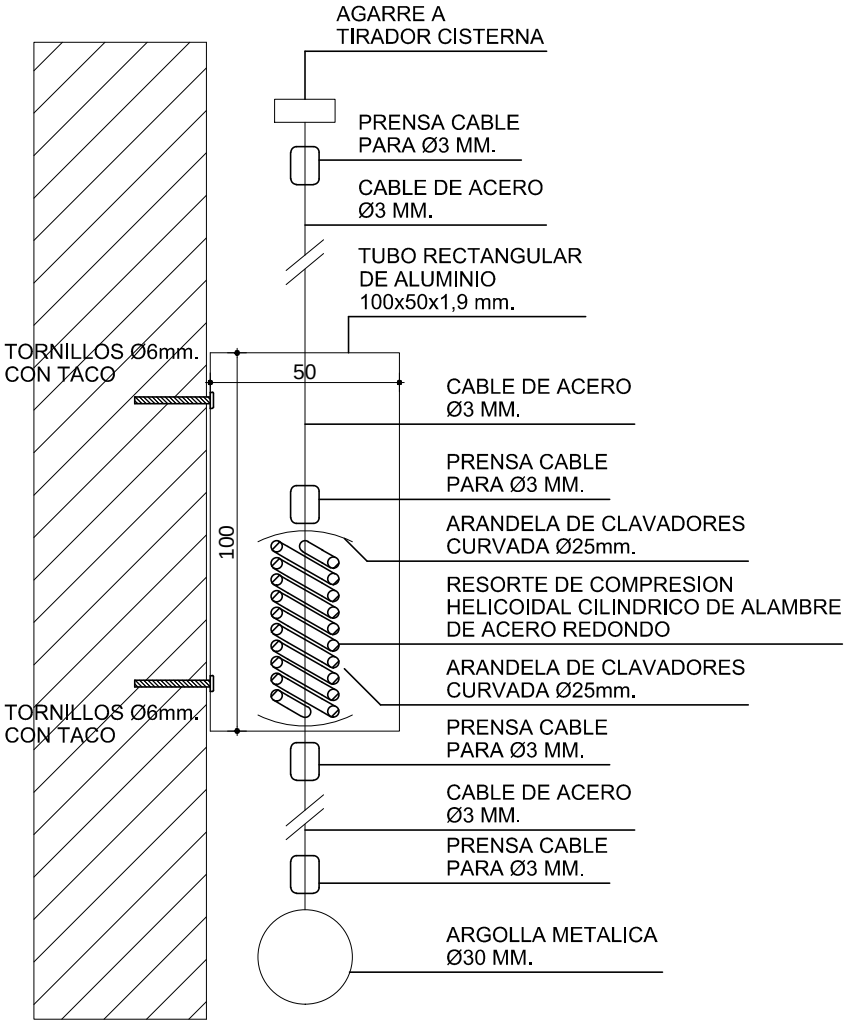

VISTA PERFIL